Instructionsheet

prescolite

IMPORTANT SAFETY INFORMATION. READ AND FOLLOW ALL SAFETY INSTRUCTIONS. Follow label information and instructions concerning Wet or Damp Locations, installation near combustible materials, insulation, building materials, and proper lamping. Do not install in areas subject to combustible vapors or gases. Before wiring to power supply and during servicing or relamping, turn off power at fuse or circuit breaker. **All servicing or relamping must be performed by qualified service personnel. Product must be grounded to avoid potential electric shock or other potential hazard. Product must be mounted in locations and at heights and in a manner consistent with its intended use, and in compliance with the National Electrical Code and local codes.** The use of accessory equipment not recommended by the manufacturer or installed contrary to instructions may cause an unsafe condition. Do not block light emanating from product in whole or part, as this may cause an unsafe condition. Do not allow items such as drapes, curtains, screens or the like to come into contact with the product or to block light from the product, as this may cause an unsafe condition.

INSTALLATION INSTRUCTIONS
LITEFRAME® 2.0 LFR-4/6 R/SQ
GOOF RING ACCESSORY

IMPORTANT: The **LITEFRAME® 2.0** Goof Ring accessory is only compatible with the **LITEFRAME® 2.0** series fixtures.

NOTE: For allowable Ceiling thickness & Cutout dimensions range refer the **Table 1**.

1. For Direct Installation of Fixture Module from below ceiling (Remodel), Install the Metal Adapter ring (Upper ring) into the ceiling by folding with the help of rivet joints and unfold it to place it on the ceiling. **FIG 1.1a** & **FIG 1.1b.**
   IMPORTANT: Make sure the Flange is centered around the ceiling cutout and pointing downwards.
   NOTE: For housing options (Non-IC / IC / CP), Adapter ring is not needed. Skip step 1 & proceed with below steps.
2. With the Metal Adapter ring (Upper ring) / **LITEFRAME® 2.0** housings (Non-IC / IC / CP) installed in the ceiling; follow the below instructions for Metal goof ring (Lower ring) installation.
   - **a.** Install the Metal goof ring on the fixture module, by inserting the Driver/J-Box assembly through the goof ring. Then, insert the light engine through metal goof ring and squeeze all the springs of light engine assembly to position the goof ring in between casting flanges and light engine springs.
   - b. Pull the conduit through the ceiling cutout/frame assembly, and make sure to have enough length to make electrical connections to Driver/J-Box from below the ceiling. Press snap button and swing open Driver/J-Box cover. Remove appropriate knockout and assemble appropriate connector for supply wire used.
   - c. Connect ground wires to green ground leads. Connect white (common) to white (leads). Connect power supply (line) to black lead(s). Swing the Driver-Box cover closed and snap firmly together with Driver/J- box assembly.
     WARNING: DO NOT pinch wires between Driver/J-Box cover and J-Box.
     Consult a qualified electrician for all other options that require other wiring configurations.
   - d. For remodel option, place Driver/J-box assembly into the ceiling by inserting Driver/J-box assembly through Metal Adapter ring (Upper ring) cut-out and rest it above the ceiling.
     (Or)
     For housing options, install the Driver/J-box assembly into the fixture by inserting the whole assembly through the ceiling cut-out and align them using curved tab & lance features available in the Driver/J-box & frame assembly respectively. Once into position, the ball catch is ready to snap by pressing down the entire Driver/J-box assembly until you hear a click sound to secure the Driver/J-box into frame assembly.
     NOTE: Use one hand to install the Driver/J-box and support light engine assembly with the other hand.
   - e. Install the light engine assembly to ceiling/frame assembly by squeezing all the springs and inserting it through ceiling cutout and gently pushing it against the ceiling and adapter ring as shown in **FIG 1.2.**
     NOTE: Ensure the upper optic is properly seated to LED holder and has not become dislodged during shipping.
   - f. Install lower trim assembly to fixture after the housing and light engine assemblies are installed in the finished ceiling by aligning the arrow marks embossed in the cast flange and trim assembly. Insert the springs into appropriate casting guide for spring alignment and gently push it against the light engine.
     NOTE: Ensure that the goof ring is seated correctly on the casting flange and flushed with the ceiling.

Table 1 (Minimum Ceiling Cutout)

	LFR Round	LFR Square
LFR-4***	□ 5.125" (□ 130.2mm)	□ 5.125" (□ 130.2mm)
LFR-6***	□ 6.875" (□ 174.6mm)	□ 7.125" (□ 181.0mm)

KEEP THESE INSTALLATION INSTRUCTIONS

• Prescolite Toll Free Technical Support ***1-800-532-1022*** • Hours: 8am - 5pm ET

© 2023 HLI Solutions, Inc. All rights reserved. Information and specifications subject to change without notice. All values are design or typical values when measured under laboratory conditions.

InstructionSheet

prescolite

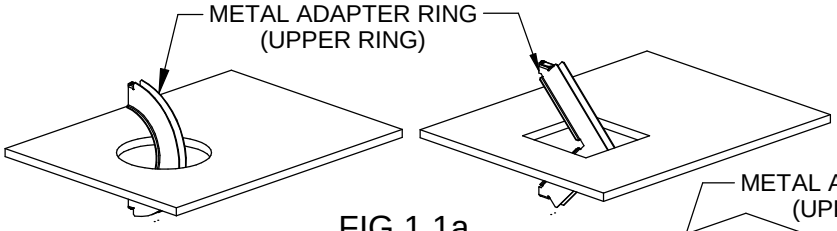

FIG 1.1a

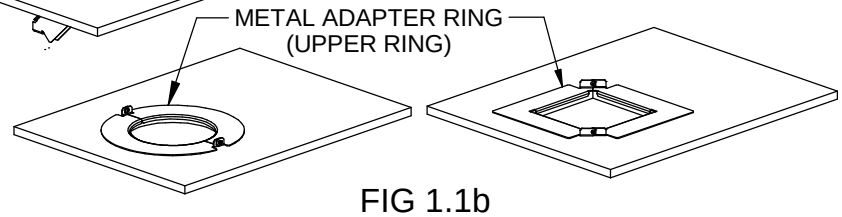

FIG 1.1b

STEP 1

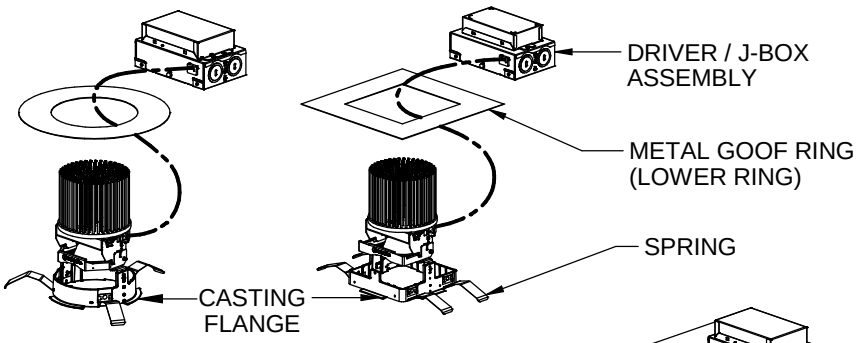

STEP 2 (a)

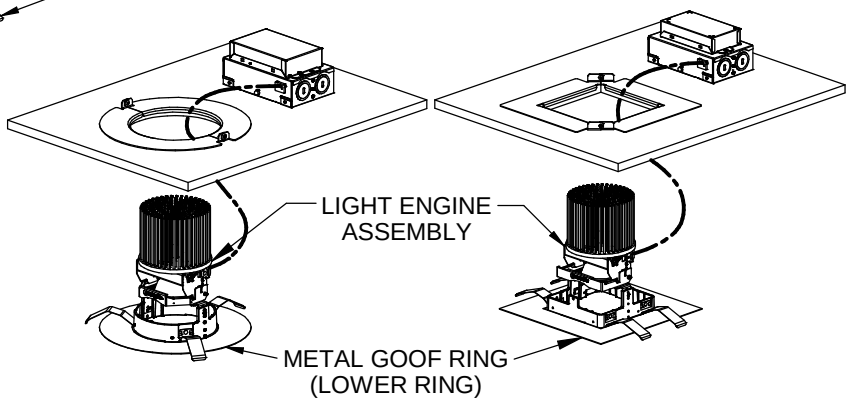

STEP 2 (b to e)

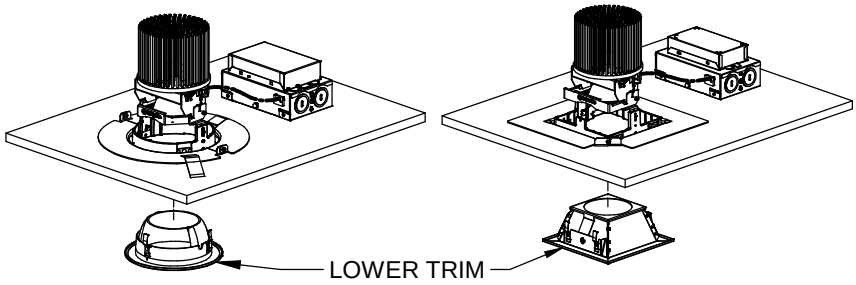

STEP 2 (f)

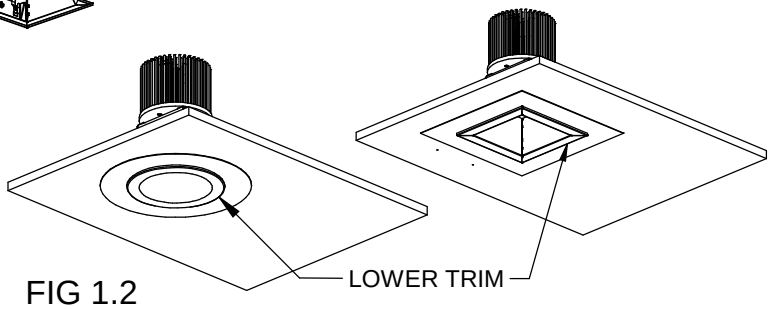

FIG 1.2

KEEP THESE INSTALLATION INSTRUCTIONS

• Prescolite Toll Free Technical Support ***1-800-532-1022*** • Hours: 8am - 5pm ET

© 2023 HLI Solutions, Inc. All rights reserved. Information and specifications subject to change without notice. All values are design or typical values when measured under laboratory conditions.

IMPORTANTES INFORMATIONS SUR LA SÉCURITÉ. LISEZ ET RESPECTEZ TOUTES LES CONSIGNES DE SÉCURITÉ. Lisez les informations et suivez les consignes sur l'étiquette relativement aux emplacements mouillés ou humides, à l'installation à proximité de matériaux combustibles, à l'isolation, aux matériaux de construction et aux ampoules appropriées. Ne pas installer dans des endroits où il y a possibilité de vapeurs ou de gaz combustibles. Avant de relier l'appareil à l'alimentation électrique et pendant son entretien ou le remplacement des ampoules, coupez le courant au niveau du fusible ou du disjoncteur. **Tous les travaux d'entretien et le remplacement d'ampoules doivent être effectués par un personnel d'entretien qualifié. Le produit doit être mis à la terre afin d'éviter les risques d'électrocution ou autres dangers potentiels. Le produit doit être installé dans des endroits et à des hauteurs, ainsi que par des moyens compatibles avec l'usage prévu et ce, en conformité au Code national de l'électricité et aux codes locaux.** L'utilisation d'appareils accessoires non recommandés par le fabricant ou installés contrairement aux instructions peut créer des conditions dangereuses. Ne bloquez pas la lumière émise par le produit, complètement ou partiellement, car cela peut créer des conditions dangereuses. Ne laissez pas des articles tels que des draps, des rideaux ou autres objets semblables entrer en contact avec le produit ou bloquer la lumière émise par celui-ci, car cela peut créer des conditions dangereuses.

INSTRUCTIONS D'INSTALLATION LITEFRAME® 2.0 LFR-4/6 R/SQ

COLLERETTE DE RATTRAPAGE

IMPORTANT: La collerette de rattrapage **LITEFRAME® 2.0** est un accessoire compatible uniquement avec les luminaires de la série **LITEFRAME® 2.0**.

REMARQUE : Voir les épaisseurs de plafond et les dimensions de découpe admissibles dans la **Table 1**.

1. Pour l'installation directe du module de luminaire par le dessous du plafond (rénovation), insérer l'anneau adaptateur métallique (anneau supérieur) dans le plafond en le pliant au moyen des assemblages rivetés puis le déplier pour le mettre en place sur le plafond. **FIG 1.1a** et **FIG 1.1b. IMPORTANT:** S'assurer que la bride est centrée sur l'ouverture découpée dans le plafond et qu'elle est tournée vers le bas. **REMARQUE:** Pour les options à boîtier d'encastrement (Non-IC / IC / CP), l'anneau adaptateur n'est pas nécessaire. Ignorer l'étape 1 et poursuivre directement ci-dessous.
2. Une fois l'anneau adaptateur métallique (anneau supérieur) ou les boîtiers **LITEFRAME® 2.0** (Non-IC / IC / CP) en place dans le plafond, suivre les instructions ci-dessous pour la pose de la collerette de rattrapage métallique (anneau inférieur).

a. Pour monter la collerette de rattrapage métallique sur le module du luminaire, faire passer l'ensemble pilote de DEL/boîte de jonction à travers la collerette de rattrapage. Faire ensuite passer le moteur d'éclairage à travers la collerette de rattrapage et serrer tous les ressorts du moteur d'éclairage de façon à placer la collerette de rattrapage entre la bride en fonte et les ressorts du moteur d'éclairage.

b. Tirer la conduite à travers l'ensemble cadre découpe de plafond et veiller à avoir une longueur suffisante pour. effectuer les raccordements électriques à l'ensemble pilote/boîte de junction depuis le dessous du plafond. Appuyer sur le bouton d'encliquetage et ouvrir le couvercle de l'ensemble pilote/boîte de junction.Retirer l'opercule défonçable qui convient et poser le connecteur qui convient pour le câble d'alimentation utilisé.

c. Raccorder les fils de terre aux conducteurs de mise à la terre verts. Raccorder le fil blanc (commun) au(x) conducteur(s) blanc(s). Raccorder l'alimentation électrique (phase) au(x) conducteur(s) noir(s). Fermer le couvercle du boîtier de pilote et l'enclencher fermement avec l'ensemble pilote/boîte de junction.**AVERTISSEMENT: NE PAS pincer les fils entre le couvercle du Driver/J-Box et le J-Box. Consulter un électricien qualifié pour toute autre option nécessitant une configuration de câblage différente.**

d. Dans le cas d'une rénovation, placer l'ensemble pilote de DEL/boîte de jonction dans le plafond en le faisant passer à travers l'anneau adaptateur métallique (anneau supérieur) et en le posant sur le dessus du plafond.(Ou) Options à boîtier d'encastrement, Installer l'ensemble pilote/boîte de jonction dans le luminaire en insérant l'ensemble complet à travers la découpe de plafond et les aligner à l'aide des dispositifs de languette incurvée et d'ouverture disponibles respectivement dans l'ensemble pilote/boîte de jonction et l'ensemble cadre. Une fois en position, la bille d'arrêt est prête à s'encliqueter. Appuyer alors sur l'ensemble pilote/boîte de jonction jusqu'à l'émission d'un clic afin de fixer fermement l'ensemble pilote/boîte de jonction dans l'ensemble cadre.**REMARQUE:** Utiliser une main pour installer l'ensemble pilote/boîte de jonction et soutenir l'ensemble moteur d'éclairage avec l'autre main.

e. Pour monter le moteur d'éclairage dans le plafond/l'ossature, serrer tous ses ressorts et le faire passer dans l'ouverture découpée en le poussant avec précaution contre le plafond et l'anneau adaptateur, comme illustré à la **FIG 1.2**.
REMARQUE: Veiller à ce que le système optique supérieur soit correctement en place dans le support de DEL et n'ait pas été délogé durant l'expédition.

f. Installer l'ensemble de garniture inférieur sur le luminaire après l'installation du logement et du moteur d'éclairage dans le plafond fini, en alignant les flèches gaufrées dans le rebord moulé et l'ensemble de garniture. Insérer les ressorts dans le guide moulé approprié pour l'alignement des ressorts et pousser délicatement contre le moteur léger
REMARQUE: S'assurer que la collerette de rattrapage reposer fermement sur la bride en fonte et contre le plafond.

Table 1 (Le Minimum DÉCOUPE DU PLAFOND)

	LFR ROND	LFR CARRÉ
LFR-4***	□ 5.125" (□ 130.2mm)	□ 5.125" (□ 130.2mm)
LFR-6***	□ 6.875" (□ 174.6mm)	□ 7.125" (□ 181.0mm)

CONSERVER CES INSTRUCTIONS D'INSTALLATION

•Assistance technique de Prescolite au numéro sans frais ***1-800-532-1022*** • Heures: 8 h 00 à 17 h 00 HNE

© 2023 HLI Solutions, Inc. Tous les droits sont réservés. Informations et spécifications sujettes à modification sans préavis. Toutes les valeurs sont des valeurs de conception ou typiques lorsqu'elles sont mesurées dans des conditions de laboratoire.

Feuille d'instruction

prescolite

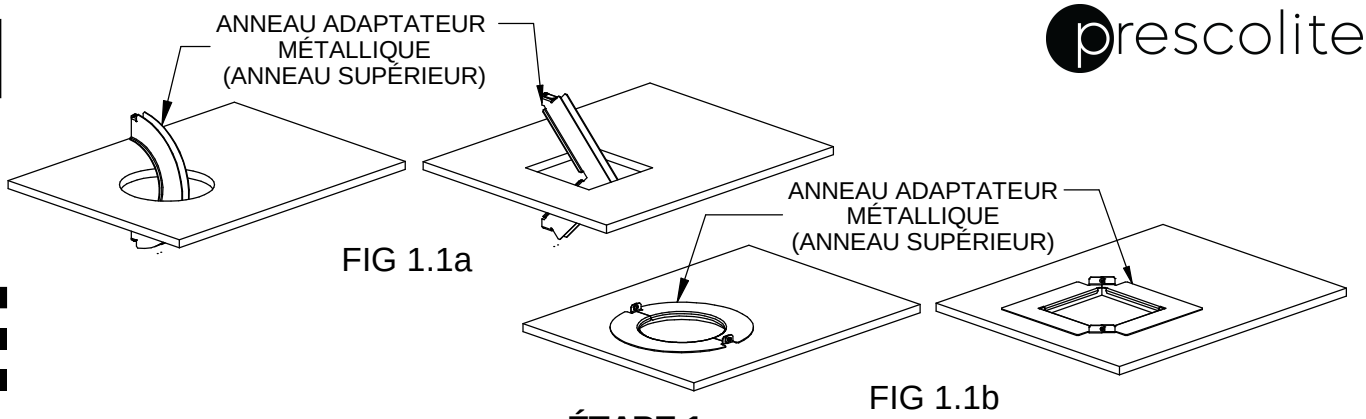

FIG 1.1a

FIG 1.1b

ÉTAPE 1

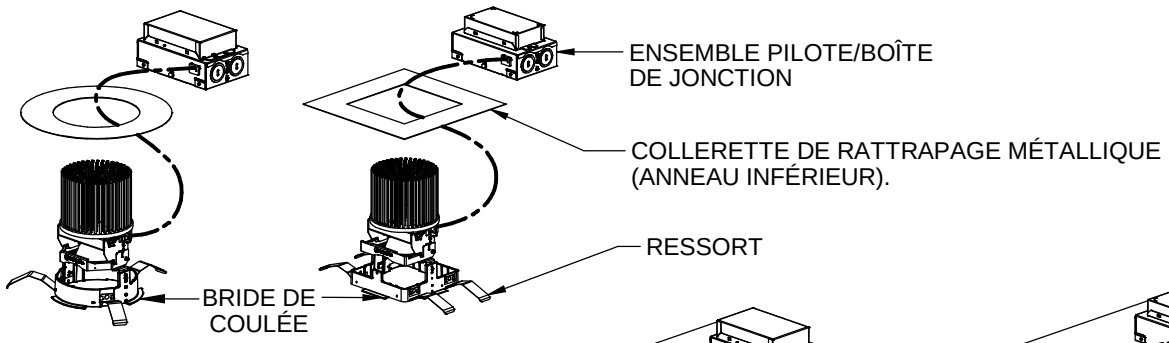

ÉTAPE 2 (a)

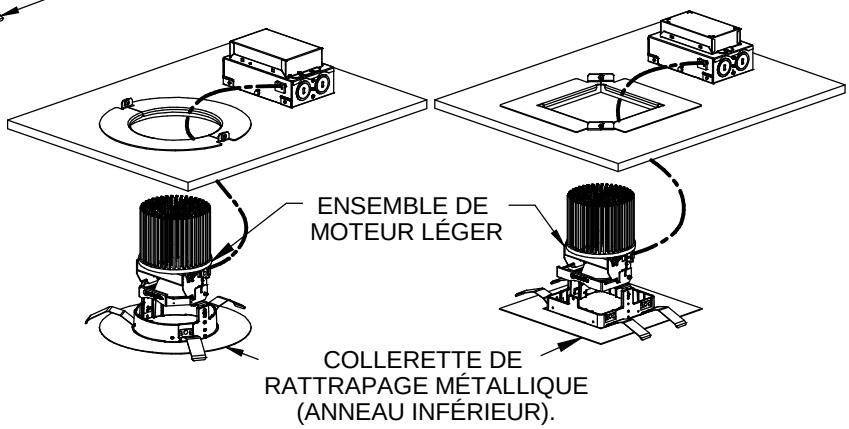

ÉTAPE 2 (b to e)

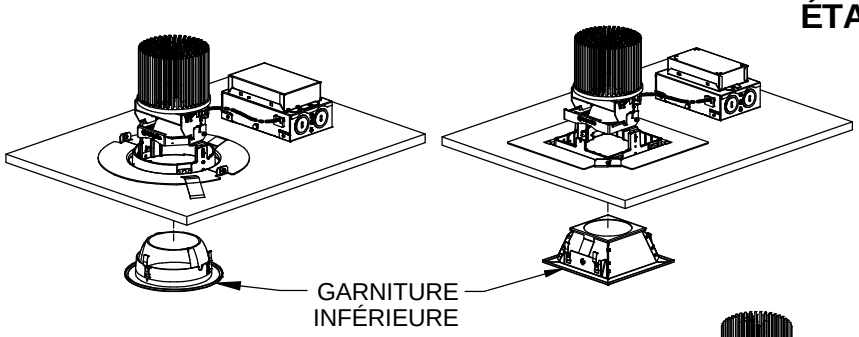

ÉTAPE 2 (f)

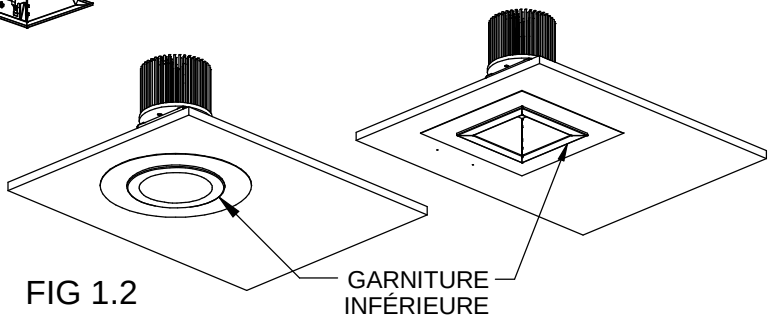

FIG 1.2

CONSERVER CES INSTRUCTIONS D'INSTALLATION

•Assistance technique de Prescolite au numéro sans frais ***1-800-532-1022*** • Heures: 8 h 00 à 17 h 00 HNE

© 2023 HLI Solutions, Inc. Tous les droits sont réservés. Informations et spécifications sujettes à modification sans préavis. Toutes les valeurs sont des valeurs de conception ou typiques lorsqu'elles sont mesurées dans des conditions de laboratoire.