Instructionsheet

prescolite

IMPORTANT SAFETY INFORMATION. READ AND FOLLOW ALL SAFETY INSTRUCTIONS. Follow label information and instructions concerning Wet or Damp Locations, installation near combustible materials, insulation, building materials, and proper lamping. Do not install in areas subject to combustible vapors or gases. Before wiring to power supply and during servicing or relamping, turn off power at fuse or circuit breaker. **All servicing or relamping must be performed by qualified service personnel. Product must be grounded to avoid potential electric shock or other potential hazard. Product must be mounted in locations and at heights and in a manner consistent with its intended use, and in compliance with the National Electrical Code and local codes.** The use of accessory equipment not recommended by the manufacturer or installed contrary to instructions may cause an unsafe condition. Do not block light emanating from product in whole or part, as this may cause an unsafe condition. Do not allow items such as drapes, curtains, screens or the like to come into contact with the product or to block light from the product, as this may cause an unsafe condition.

• Prescolite Toll Free Technical Support ***1-800-532-1022*** • Hours: 8am - 5pm ET

INSTALLATION INSTRUCTIONS
LBRA-RD-H

WARNING: When using special control devices with this fixture, follow instructions carefully to ensure N.E.C. compliance. For more help, contact a qualified electrical contractor.

CAUTION: To complete the installation, choose only UL listed Prescolite trims from the label inside the housing. The use of any trim not listed in this fixture is a violation of N.E.C. article 110-3(B) and voids all warranties.

1. For Wooden Joists: Extend the Bar Hangers (1), use joist alignment tabs to locate fixture and hammer the 4 Nails (2) into Joists (3) (Fig. 1). Drive additional nails through holes in Bar Hanger for alternate support if required (Fig. 2).

2. For Suspended Ceilings: Place the Fixture on the ceiling grid with the "T" Bars (4) running through the Bar Hanger Notches (5). Using a Philips head screwdriver or other tool, bend the integral t-bar mounting tabs (6) downward to a vertical position (Fig. 3). Secure housing to the support structure with tie wire (supplied by others) in the holes supplied. Sheetmetal screws (supplied by others) can also be used in the holes supplied.

3. Lift the Leaf spring (8) of the junction box to unsnap the Junction Box Cover (7).

4. Run Supply Wires through UL Listed Connectors (not supplied) in one of the seven Pryouts (9) on the Junction Box (10). Strip 3/8” of insulation from the electrical wire ends. Using wire Connector (11), connect the WHITE fixture wire to the WHITE supply wire; connect the BLACK fixture wire to the BLACK supply wire; Connect the fixture ground wire and supply ground wire. Push all of the wire connections carefully into the junction box (Fig 4).

5. FOR AIR-TIGHT APPLICATIONS, such as Washington State Energy Code Requirements, the Prescolite housing is compliant with ASTME283 restricted air flow regulations. Always follow local building codes to ensure compliance.

6. Loosen screws (12) to adjust housing for variation in ceiling thickness. bottom of housing should be flush with ceiling within tolerance (Fig 5).

7. Select a Trim from the Wattage Label inside the Housing. ***DO NOT EXCEED MAXIMUM LISTED WATTAGE(S)***! For trim installation, refer to trim installation instructions.

© 2023 HLI Solutions, Inc. All rights reserved. Information and specifications subject to change without notice. All values are design or typical values when measured under laboratory conditions.

Instruction Sheet

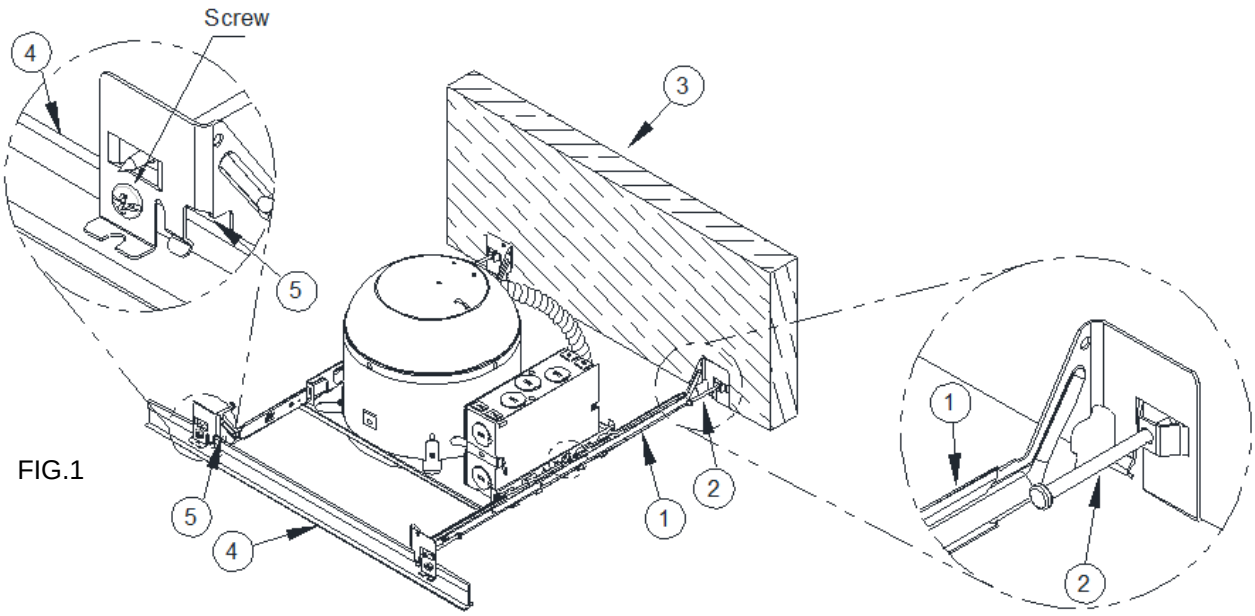

FIG.1

FIG.2

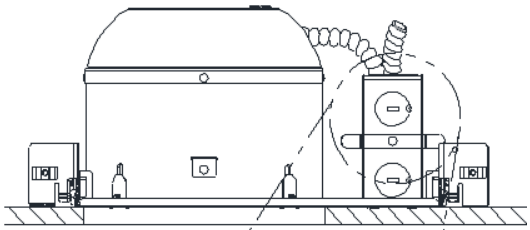

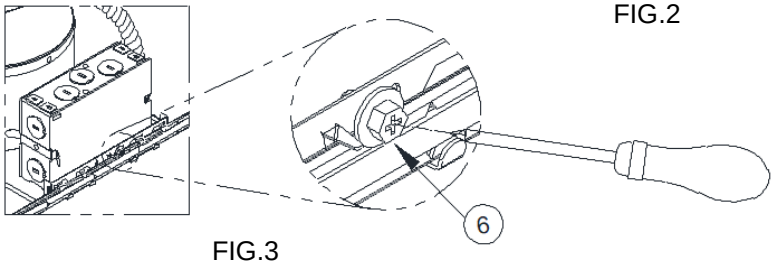

FIG.3

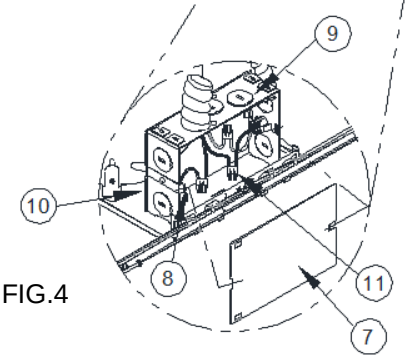

FIG.4

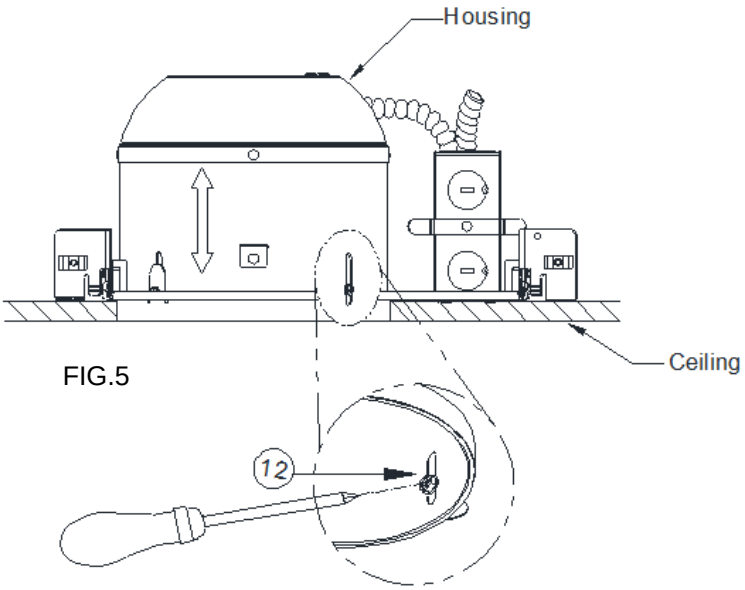

FIG.5

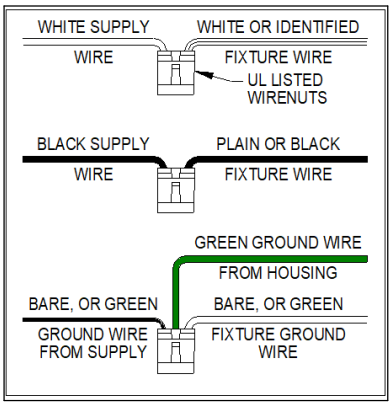

• Prescolite Toll Free Technical Support **1-800-532-1022** • Hours: 8am - 5pm ET

© 2023 HLI Solutions, Inc. All rights reserved. Information and specifications subject to change without notice. All values are design or typical values when measured under laboratory conditions.

IMPORTANTES INFORMATIONS SUR LA SÉCURITÉ. LISEZ ET RESPECTEZ TOUTES LES CONSIGNES DE SÉCURITÉ. Lisez les informations et suivez les consignes sur l'étiquette relativement aux emplacements mouillés ou humides, à l'installation à proximité de matériaux combustibles, à l'isolation, aux matériaux de construction et aux ampoules appropriées. Ne pas installer dans des endroits où il y a possibilité de vapeurs ou de gaz combustibles. Avant de relier l'appareil à l'alimentation électrique et pendant son entretien ou le remplacement des ampoules, coupez le courant au niveau du fusible ou du disjoncteur. **Tous les travaux d'entretien et le remplacement d'ampoules doivent être effectués par un personnel d'entretien qualifié. Le produit doit être mis à la terre afin d'éviter les risques d'électrocution ou autres dangers potentiels. Le produit doit être installé dans des endroits et à des hauteurs, ainsi que par des moyens compatibles avec l'usage prévu et ce, en conformité au Code national de l'électricité et aux codes locaux.** L'utilisation d'appareils accessoires non recommandés par le fabricant ou installés contrairement aux instructions peut créer des conditions dangereuses. Ne bloquez pas la lumière émise par le produit, complètement ou partiellement, car cela peut créer des conditions dangereuses. Ne laissez pas des articles tels que des draps, des rideaux ou autres objets semblables entrer en contact avec le produit ou bloquer la lumière émise par celui-ci, car cela peut créer des conditions dangereuses.

CONSIGNES D'INSTALLATION
LBRA-RD-H

AVERTISSEMENT : Si vous utilisez des dispositifs de commande spéciaux avec ce luminaire, suivez les consignes attentivement afin d'assurer la conformité au CNE. Pour de l'aide, veuillez communiquer avec un entrepreneur-électricien qualifié.

MISE EN GARDE : Pour réaliser l'installation, choisissez uniquement des garnitures Prescolite homologuées UL comprises dans la liste inscrite sur l'étiquette à l'intérieur du boîtier. L'utilisation de toute garniture non inscrite sur ce luminaire représente une infraction à l'article 110-3(B) du CEN et annule toutes les garanties.

1. Pour les solives en bois : Étendez les barres de suspension (1), servez-vous de la languette d'alignement des solives pour installer le luminaire et enfoncez les 4 clous à l'aide d'un marteau (2) dans les solives (3) (Fig. 1). Enfoncez des clous supplémentaires aménagés dans la barre de suspension pour un soutien supplémentaire si besoin (Fig. 2).

2. Pour les plafonds suspendus : Placez le luminaire sur la grille du plafond avec les barres en T (4) passant dans les encoches de la barre de suspension (5). À l'aide d'un tournevis à tête fraisée ou d'un autre outil, pliez les languettes de montage intégrées à la barre en T (6) vers le bas jusqu'à ce qu'elles soient en position verticale (Fig. 3). Fixez le boîtier afin de supporter la structure en faisant passer le fil d'attache (non compris) au travers des trous prévus à cet effet. Des vis à tôle (fournies par des tiers) peuvent également être utilisées dans les trous prévus à cet effet.

3. Soulevez le ressort à lame (8) de la boîte de jonction pour détacher le couvercle de la boîte de jonction (7).

4. Faites passer les fils d'alimentation à travers les connecteurs homologués UL (non fournis) dans l'un des sept leviers (9) sur la boîte de jonction (10). Dénudez 3/8 po d'isolant aux extrémités des fils électriques. À l'aide du connecteur de fil (11), connectez le fil BLANC du luminaire au fil d'alimentation BLANC ; connecter le fil NOIR du luminaire au fil NOIR d'alimentation ; Connectez le fil de terre du luminaire et le fil de terre d'alimentation. Poussez soigneusement toutes les connexions de fil dans la boîte de jonction (Fig 4).

5. POUR UNE APPLICATION SOUS AIR, le boîtier Prescolite est conforme aux règlementations aériennes ASTME283, comme exigé dans le Code énergétique de l'état de Washington. Veuillez toujours suivre les normes locales du bâtiment pour garantir la conformité à ces normes.

6. Desserrez les vis (12) pour ajuster le boîtier aux variations d'épaisseur du plafond. le bas du boîtier doit être au ras du plafond dans les limites de tolérance (Fig 5).

7. Sélectionnez une garniture à partir de l'étiquette de puissance à l'intérieur du boîtier. ***NE PAS DÉPASSER LA (LES) PUISSANCE(S) MAXIMALE(S) INDIQUÉE(S) !*** Pour l'installation de la garniture, reportez-vous aux instructions d'installation de la garniture.

•Assistance technique de Prescolite au numéro sans frais ***1-800-532-1022*** • Heures: 8 h 00 à 17 h 00 HNE

© 2023 HLI Solutions, Inc. Tous les droits sont réservés. Informations et spécifications sujettes à modification sans préavis. Toutes les valeurs sont des valeurs de conception ou typiques lorsqu'elles sont mesurées dans des conditions de laboratoire.

Feuille d'instruction

prescolite

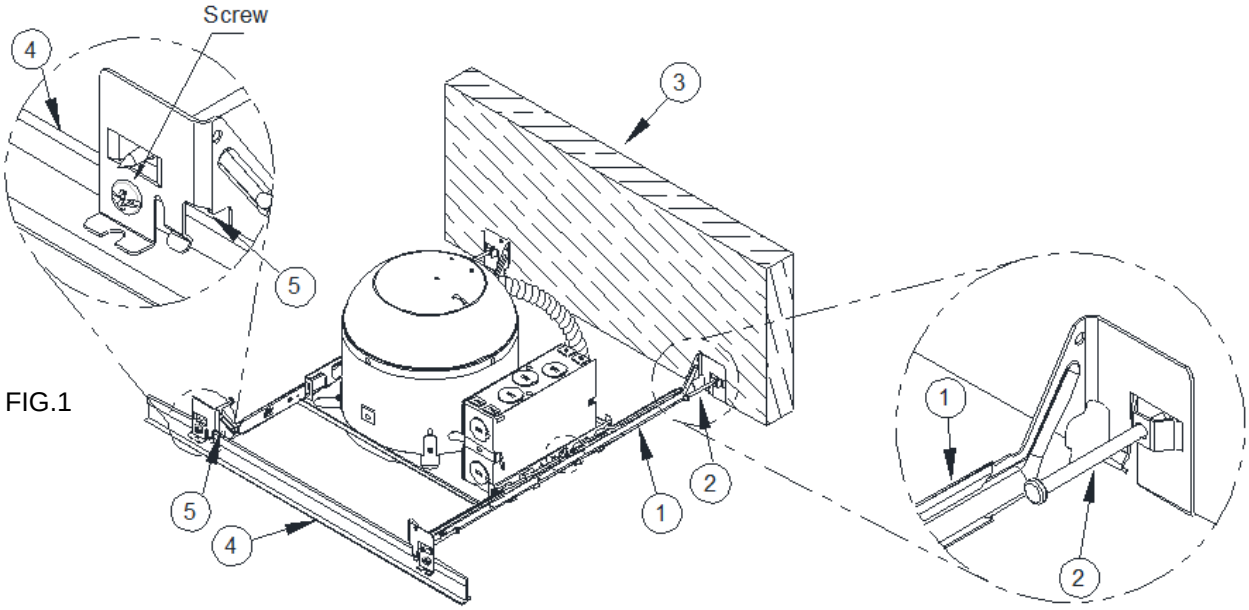

FIG.1

FIG.2

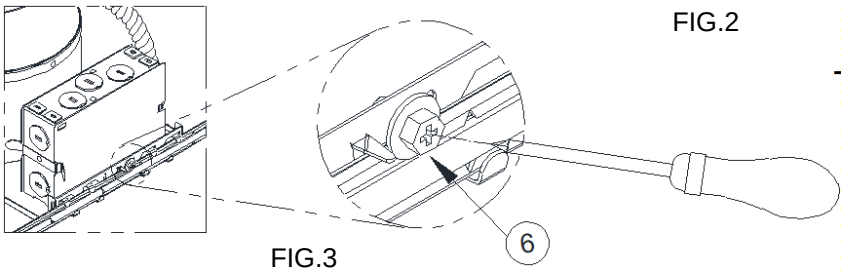

FIG.3

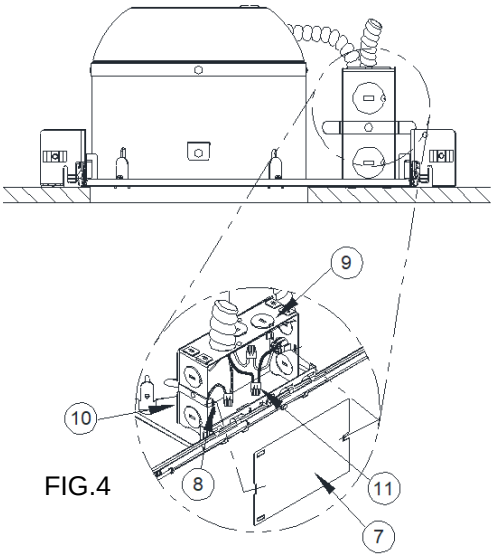

FIG.4

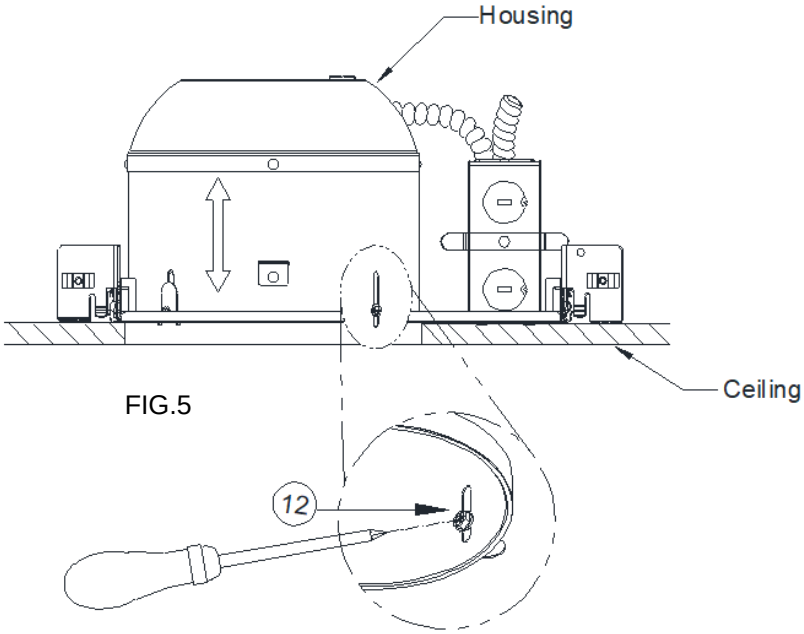

FIG.5

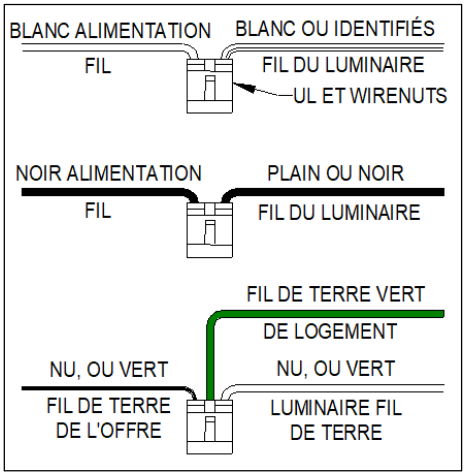

•Assistance technique de Prescolite au numéro sans frais **1-800-532-1022** • Heures: 8 h 00 à 17 h 00 HNE

© 2023 HLI Solutions, Inc. Tous les droits sont réservés. Informations et spécifications sujettes à modification sans préavis. Toutes les valeurs sont des valeurs de conception ou typiques lorsqu'elles sont mesurées dans des conditions de laboratoire.