Serie LRC de Lumination® Luminario LED

Serie Decaux Max

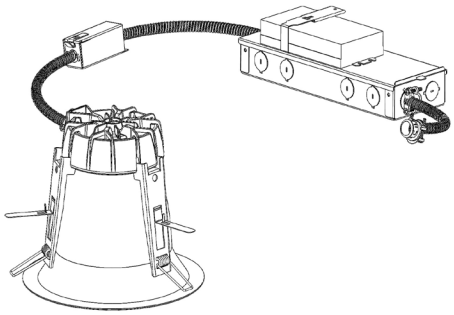

ANTES DE EMPEZAR

Lea estas instrucciones en su totalidad y con mucho cuidado.

⚠ ADVERTENCIA

RIESGO DE INCENDIO Y DESCARGA ELÉCTRICA

- Desconecte el suministro de energía antes de la instalación, inspección o desinstalación.
- Conecte correctamente la caja de protección eléctrica a tierra.
- Respete todos los códigos NEC y códigos locales.
- Utilice únicamente cables de conexión de entrada/salida aprobados por UL. Tamaño mínimo 18 AWG o 14 AWG para series continuas.
- La instalación de este ensamblaje de modernización requiere una familia que esté familiarizada con la construcción y operación del sistema eléctrico del luminario y con el riesgo relacionado. Si no está calificado, no intente llevar a cabo la instalación. Contacte a un electricista calificado.
- Para prevenir el daño o la abrasión en los cables, no exponga el cableado a las orillas de la lámina de metal o a otros objetos afilados.
- No haga nuevos orificios, ni altere los orificios abiertos en una carcasa de cableado de componentes eléctricos durante la instalación del kit.
- El luminario puede caerse si no se instala correctamente, siga las instrucciones de instalación.
- Use lentes de seguridad y el equipo de ayuda durante la instalación y el mantenimiento.
- El cableado de la luminaria y las partes eléctricas pueden dañarse cuando se realiza la performación para la instalación del kit de modernización LED. Revise los componentes y el cableado que se proporcionan.
- Instale este kit solo en los luminarios que cuenten con las características y dimensiones de construcción que se muestran en las fotografías y/o dibujos.

RISK OF FIRE OR ELECTRIC SHOCK

- Turn power off before inspection, installation or removal.
- Properly ground electrical enclosure.
- Follow all NEC and local codes.
- Use only UL approved wire for input / output connections. Taille minimum 18 AWG 14 AWG pour les rangées continues.
- Installation of this retrofit assembly requires a person familiar with the construction and operation of the luminaire's electrical system and the hazard involved. If not qualified, do not attempt installation. Contact a qualified electrician.
- To prevent wiring damage or abrasion, do not expose wiring to edges of sheet metal or other sharp objects.
- Do not make or alter any open holes in an enclosure of wiring or electrical components during kit installation.
- Fixture may fall down if not installed properly, follow installation instructions.
- Wear safety glasses and proper aid during installation and maintenance.
- Luminaire wiring and electrical parts may be damaged when drilling for installation of LED retrofit kit. Check for enclosed wiring and components.
- Install this kit only in the luminaires that has the construction features and dimensions shown in the photographs and/or drawings.

Guarde estas instrucciones

Use el equipo únicamente en la forma en la que el fabricante pretende que se use. Si tiene cualquier pregunta, póngase en contacto con el fabricante.

El kit de modernización es aceptado como un componente de un luminario en el cual la idoneidad de la combinación será determinada por UL o por las autoridades que tengan jurisdicción al respecto.

Preparación del cableado eléctrico

Requerimientos eléctricos

El luminario debe ser alimentado con 120V para LRCXXX1XXXXXXXXXXXXXXXXXX, 277V para LRCXXX4XXXXXXXXXXXXXXXXXX, 347V para LRCXXXDXXXXXXXXXXXXXXXXX, 50/60 Hz y estar conectado a un circuito derivado individual adecuadamente aterrizado, protegido por un cortacircuitos de 20 amperios. Use un conductor de alimentación de al menos 75°C.

Instrucciones de conexión a tierra

La conexión a tierra y la vinculación del sistema en general se hará de acuerdo con el Código Eléctrico Nacional (NEC). y los códigos locales.

© 2023 Current Lighting Solutions, LLC. Todos los derechos reservados. GE y el monograma de GE son marcas registradas de General Electric Company y son usados bajo licencia. La información se encuentra sujeta a cambios sin previo aviso. Todos los valores son de diseño o típicos al momento de ser medidos bajo condiciones de laboratorio.

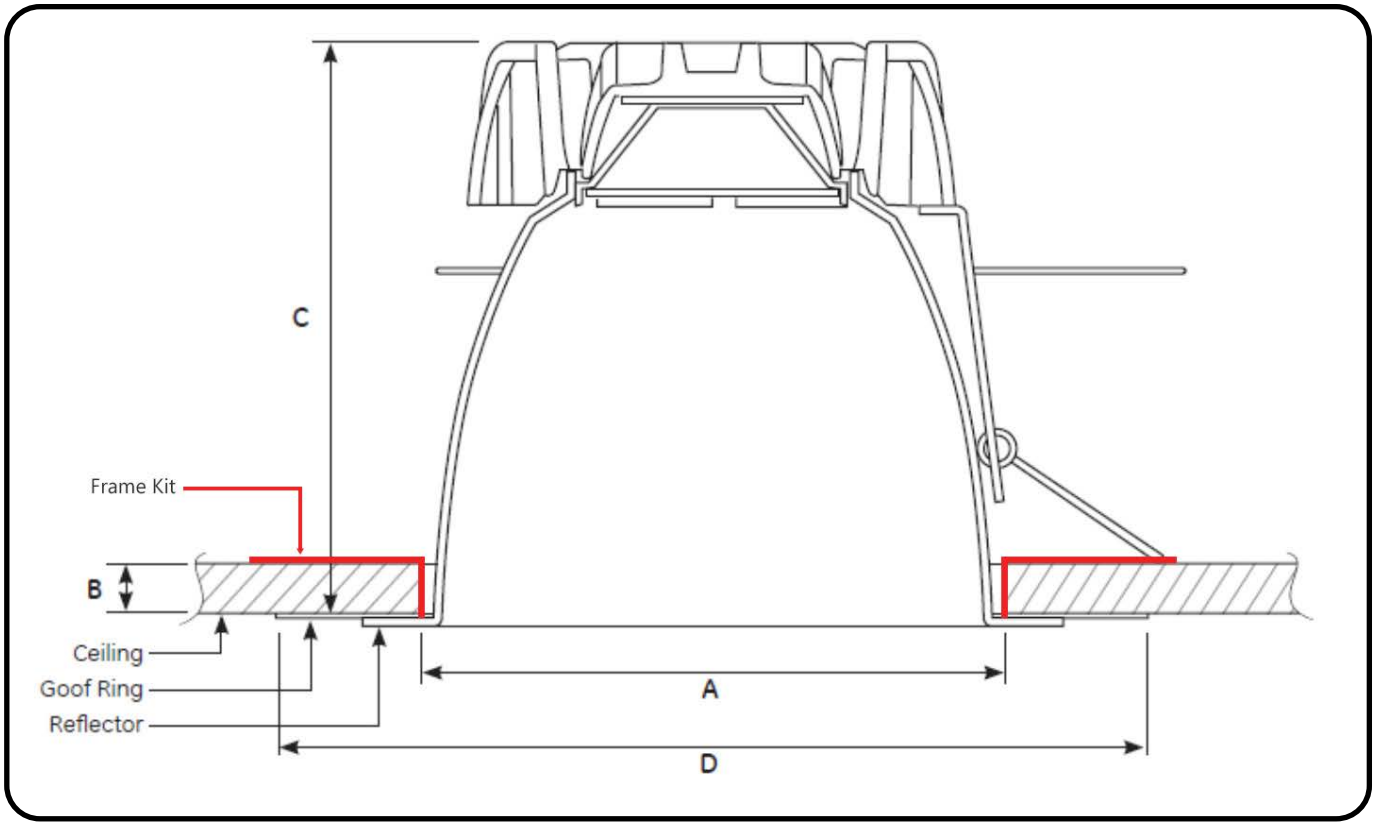

Dimensión	Elemento	RC6	RC8	RC10	RC12
A	Diámetro aplicable del orificio (pulgadas)	6.4– 6.8	7.5– 8.5	9.5– 10	11.75– 12.5
B	Grosor aplicable del techo (pulgadas)	0.5– 1.3	0.5– 1.3	0.5– 1.3	0.5– 1.3
C	Altura desde la parte baja del techo (pulgadas) (1000lm – 3000lm)	5.9	7.3	8.7	9.7
C	Altura desde la parte baja del techo (pulgadas) (4000lm – 6000lm)	6.65	8.1	9.35	10.45
D	Diámetro exterior del aro decorativo (pulgadas)	8.5	10.2	12.1	NA

Requerimientos mínimos de espacio para todas las configuraciones del luminario	
Centro con centro de los luminarios adyacentes	24″
Parte superior del luminario a elemento elevado de la construcción	3″
Centro de la luminaria a elemento lateral de la construcción	12″

Orientación del Reflector cuando está Montado SKUs LRCXXXXXXWWXXXXXXXXX

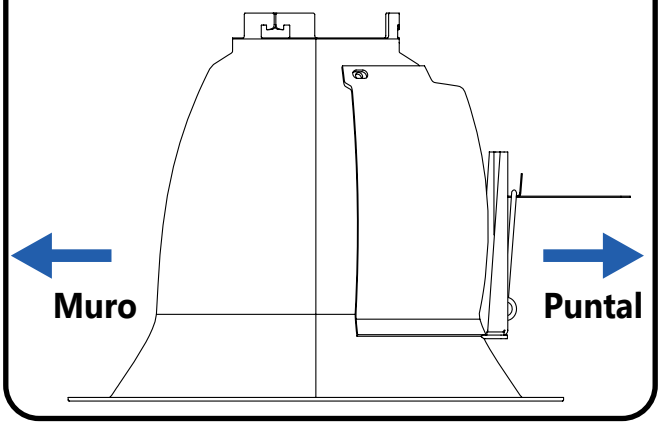

© 2023 Current Lighting Solutions, LLC. Todos los derechos reservados. GE y el monograma de GE son marcas registradas de General Electric Company y son usados bajo licencia. La información se encuentra sujeta a cambios sin previo aviso. Todos los valores son de diseño o típicos al momento de ser medidos bajo condiciones de laboratorio.

Artículos requeridos para la instalación (estándar)

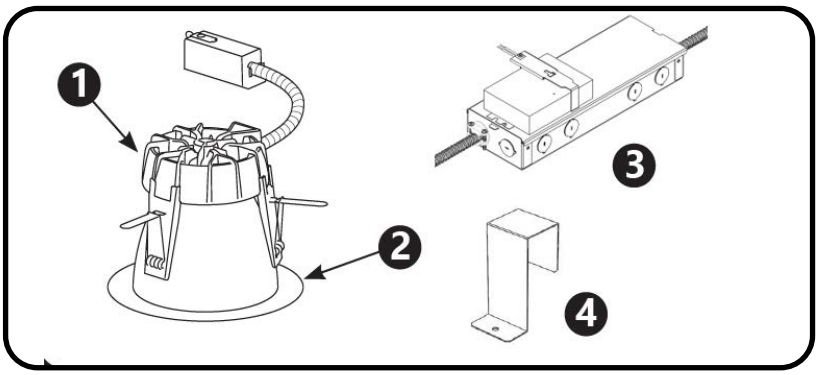

1. Ensamblaje del luminario (1 cant.)
2. Reflector (1 cant.)
3. Ensamblaje de la Carcasa del driver (1 cant.)
4. Soporte (1 cant.)

1 **APAGUE LA ENERGÍA** que va al sistema de iluminación.

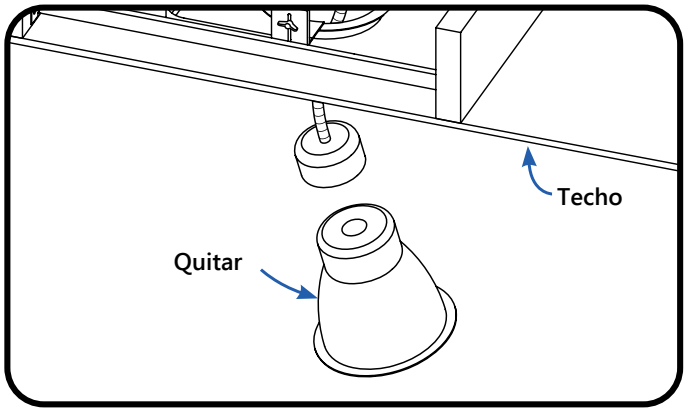

2 Quite la lámpara existente y el reflector.

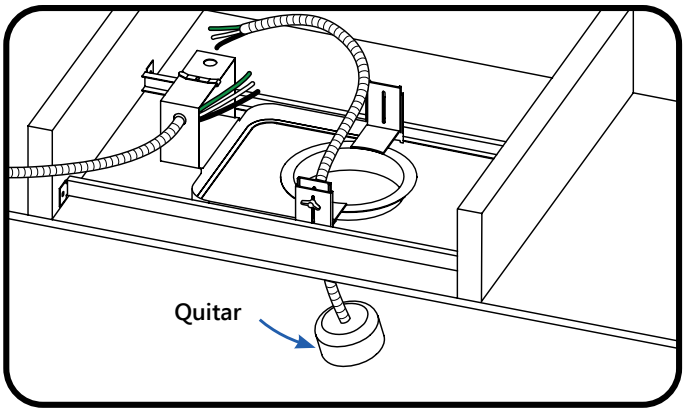

3 Desconectar cableado. Retire los componentes viejos, como los sockets de lámparas, balastos, etc. pero guarde los componentes del kit oculto existente.

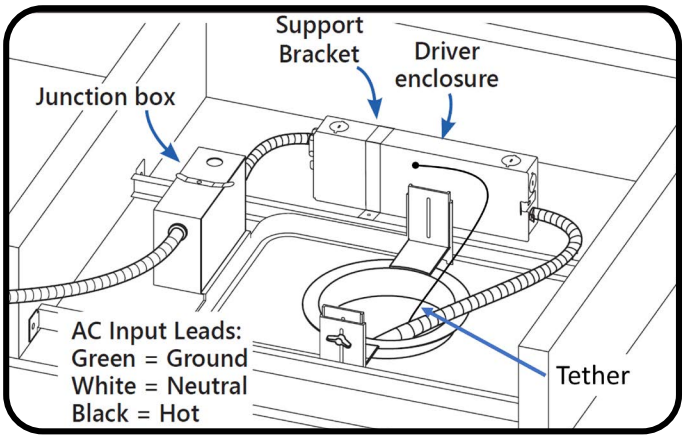

4 Coloque la porción de la carcasa del driver del ensamblaje del luminario en el techo, junto al kit oculto, para que los cables de entrada se encuentren cerca de la caja de conexiones existente, para facilitar el cableado.

NOTA: Para los SKUs LRC-xx-x-x-xx-xx-xx-xx-xx-xx-xx-Lx-xx y LRC-xx-x-x-xx-xx-xx-xx-xx-xx-xx-Px-xx, la carcasa del driver se asegurará al marco existente solo con el soporte.

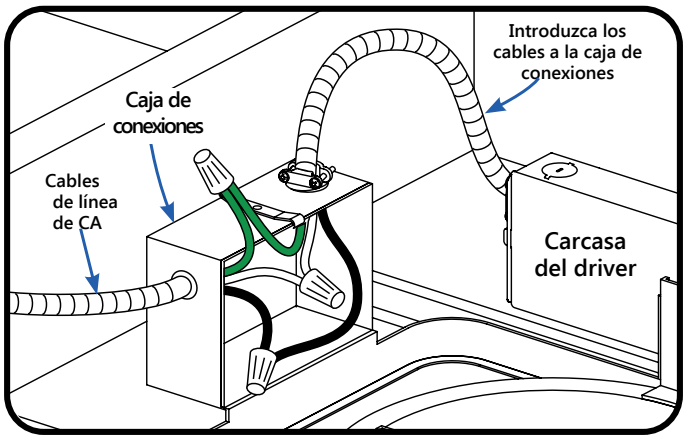

5 Conecte el extremo del conducto con los cables de entrada que ya están en la caja de conexiones. Conecte los cables negro, blanco y verde de los cables de entrada a los cables de línea de CA negro, blanco y verde utilizando conectores de cable de torsión y cierre la caja de conexiones existente.

NOTA: Consulte el diagrama de cableado en la última página si está conectando una línea de atenuación opcional.

© 2023 Current Lighting Solutions, LLC. Todos los derechos reservados. GE y el monograma de GE son marcas registradas de General Electric Company y son usados bajo licencia. La información se encuentra sujeta a cambios sin previo aviso. Todos los valores son de diseño o típicos al momento de ser medidos bajo condiciones de laboratorio.

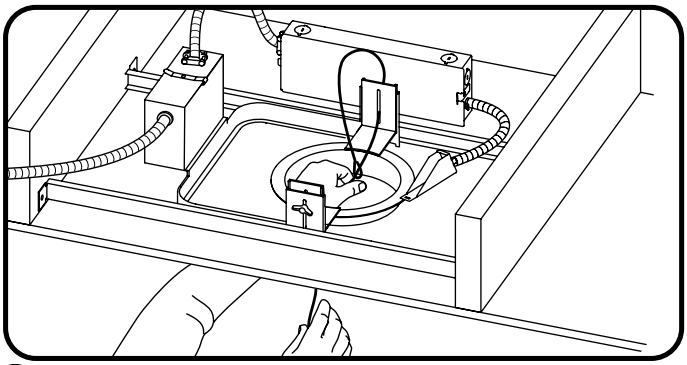

6 Tome el amarre de seguridad que se proporciona y amarre un extremo del mismo al kit oculto existente.

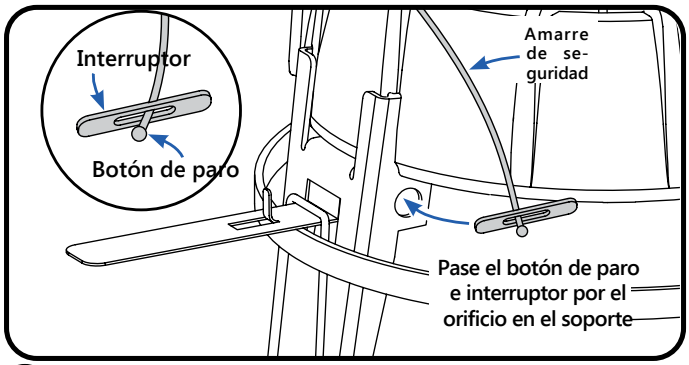

7 Adjunte el otro extremo del amarre de seguridad al luminario usando uno de los tres orificios ubicados en los soportes del luminario. Pase el botón de paro e interruptor a través del orificio y deslícelo en el orificio del soporte. Permita que el luminario cuelgue libremente.

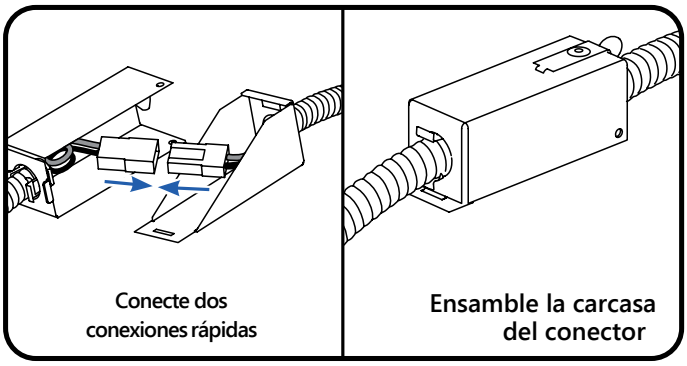

8 Conecte el ensamblaje del luminario al ensamblaje de la carcasa del driver con los conectores rápidos que se proporcionan y ensamble la carcasa del conector cuando termine.

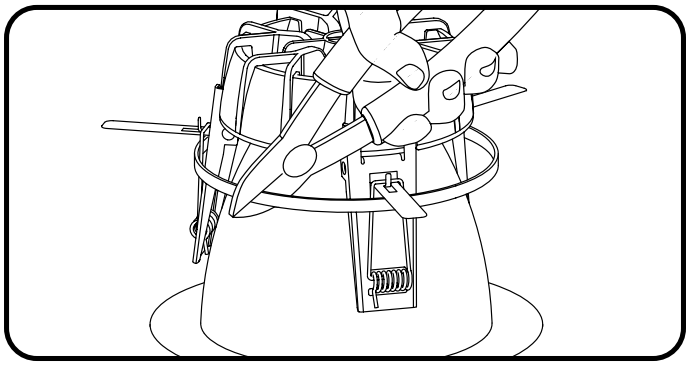

9 Corte la sujeción del cable en el luminario para que el luminario esté listo para ser instalado.

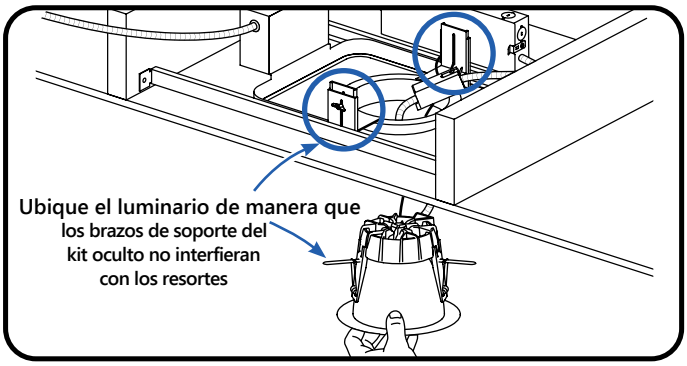

10 Ubique el luminario debajo del cielo raso para dos de los tres resortes se encuentren a cada lado de los brazos de soporte del kit oculto. Esto es necesario para asegurarse de que, cuando los resortes se liberen, los brazos de soporte del kit oculto no interfieran y eviten que los resortes hagan contacto con la parte superior del techo para un soporte adecuado.

NOTA: Asegure que el luminario esté colocado de manera adecuada antes de instalarlo en el techo, de forma que los resortes no interfieran con los brazos de soporte.

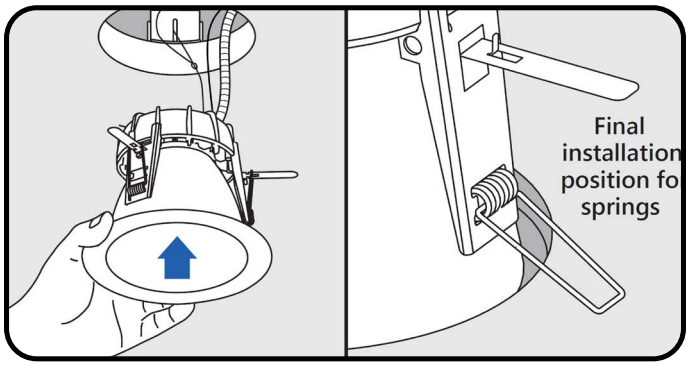

11 Empuje el luminario Empuje el luminario a través del orificio en el techo. Esto hará que los brazos sobresalientes se engranen, liberando así los resortes. Los resortes retraerán el luminario hacia el cielo raso y lo sostendrá ahí con firmeza.

⚠ CUIDADO

RIESGO DE LESIONES PERSONALES: Los operadores se asegurarán que ninguno de sus apéndices se encuentre en lugares donde pueden ser pellizcados por los resortes de torsión cuando sean liberados. Los tornillos se liberarán cuando el brazo sea flexionado hacia abajo. Tenga cuidado de que ninguna de las partes de su cuerpo se encuentren en lugares en donde los resortes las puedan pellizcar al ser liberados.

© 2023 Current Lighting Solutions, LLC. Todos los derechos reservados. GE y el monograma de GE son marcas registradas de General Electric Company y son usados bajo licencia. La información se encuentra sujeta a cambios sin previo aviso. Todos los valores son de diseño o típicos al momento de ser medidos bajo condiciones de laboratorio.

Artículos requeridos para la instalación (CCEA)

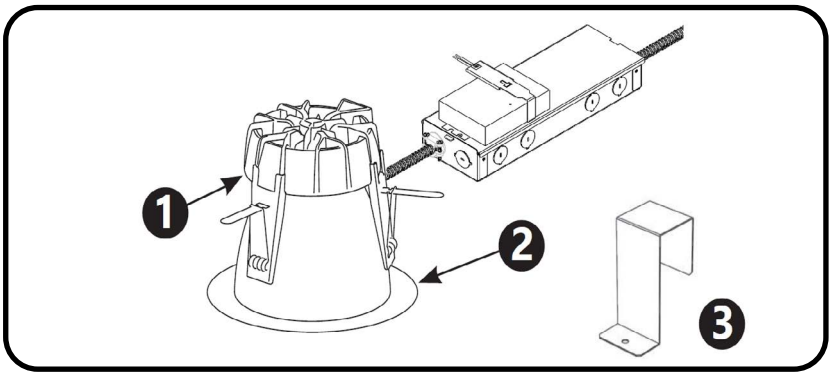

1. Ensamblaje del luminario (1 cant.)
2. Reflector (1 cant.)
3. Soporte (1 cant.)

Instalación (CCEA)

1. **APAGUE LA ENERGÍA** que va al sistema de iluminación.

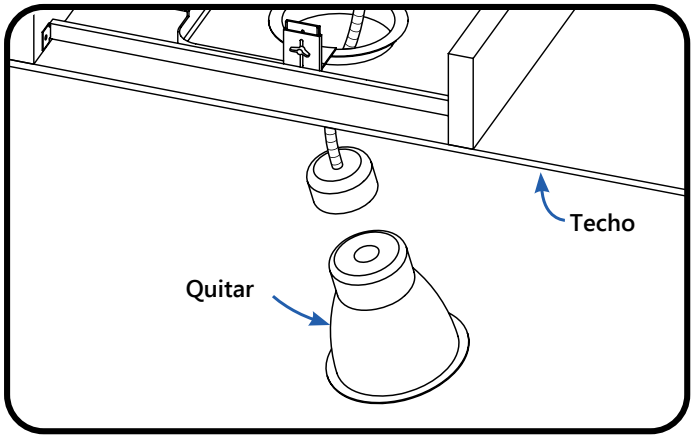

2. Quite la lámpara existente y el reflector.

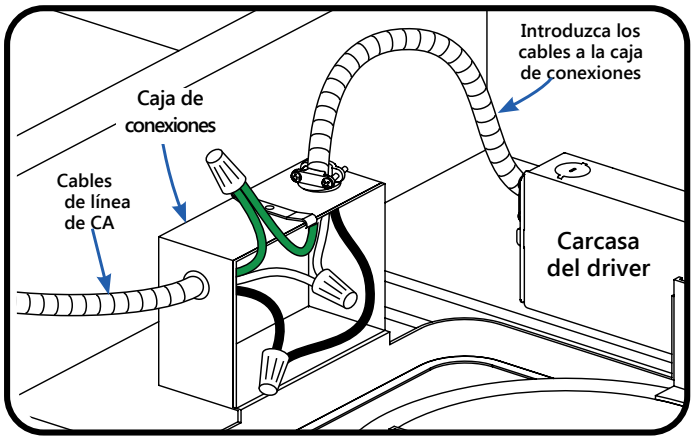

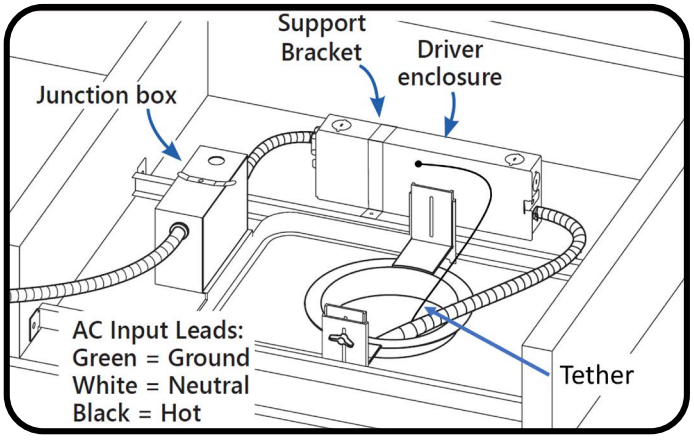

3. Coloque la porción de la carcasa del driver del ensamblaje del luminario en el techo, junto al kit oculto, para que los cables de entrada se encuentren cerca de la carcasa del driver.

   NOTA: Para los SKUs LRC-xx-x-x-xx-xx-xx-xx-xx-xx-xx-Lx-xx y LRC-xx-x-x-xx-xx-xx-xx-xx-xx-xx-Px-xx, la carcasa del driver se asegurará al marco existente solo con el soporte.

4. ***NOTA:*** Verifique el conducto para asegurarse de que no haya defectos ni aperturas ni en el conducto CA ni en el CD. Asegúrese de que el posicionamiento del conducto de CD no imponga un estrés adicional en la instalación completa del luminario.

   NOTA: Consulte el diagrama de cableado en la última página si está conectando una línea de atenuación opcional.

© 2023 Current Lighting Solutions, LLC. Todos los derechos reservados. GE y el monograma de GE son marcas registradas de General Electric Company y son usados bajo licencia. La información se encuentra sujeta a cambios sin previo aviso. Todos los valores son de diseño o típicos al momento de ser medidos bajo condiciones de laboratorio.

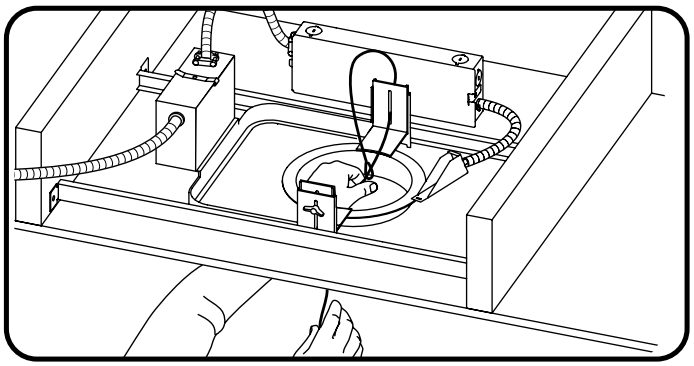

5 Tome el amarre de seguridad que se proporciona y amarre un extremo del mismo al kit oculto existente.

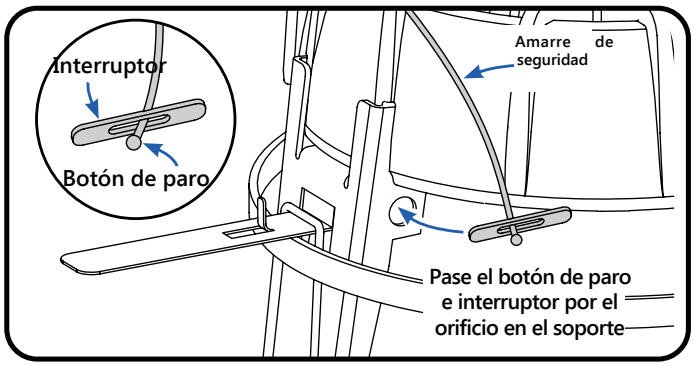

6 Adjunte el otro extremo del amarre de seguridad al luminario usando uno de los tres orificios ubicados en los soportes del luminario. Pase el botón de paro e interruptor a través del orificio y deslícelo en el orificio del soporte. Permita que el luminario cuelgue libremente.

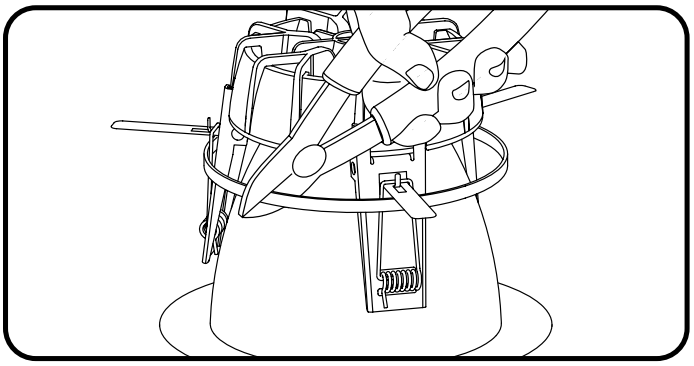

7 Corte la sujeción del cable en el luminario para que el luminario esté listo para ser instalado.

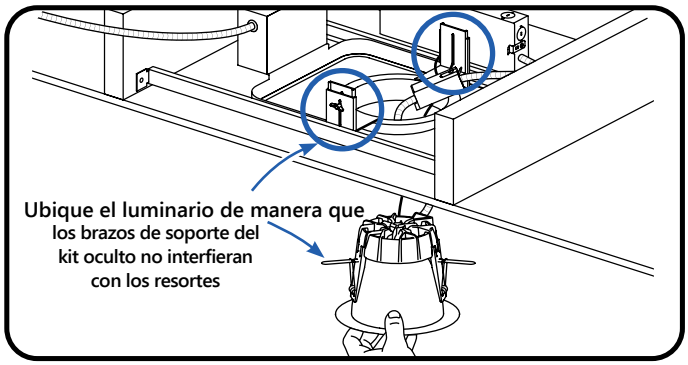

8 Ubique el luminario debajo del cielo raso para dos de los tres resortes se encuentren a cada lado de los brazos de soporte del kit oculto. Esto es necesario para asegurarse de que, cuando los resortes se liberen, los brazos de soporte del kit oculto no interfieran y eviten que los resortes hagan contacto con la parte superior del techo para un soporte adecuado.

NOTA: Asegure que el luminario esté colocado de manera adecuada antes de instalarlo en el techo, de forma que los resortes no interfieran con los brazos de soporte y que no se añada estrés adicional al conducto de CD.

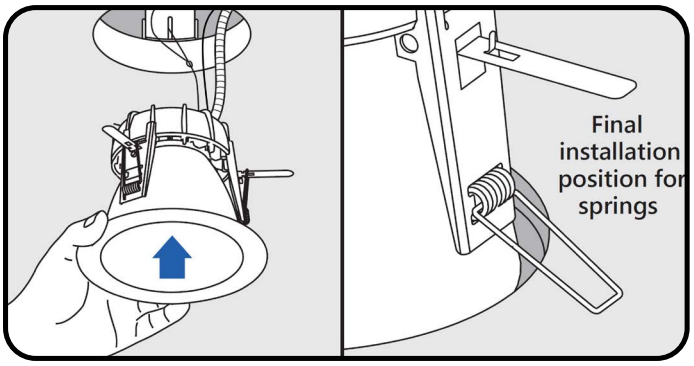

9 Empuje el luminario a través del orificio en el techo. Esto hará que los brazos sobresalientes se engranen, liberando así los resortes. Los resortes retraerán el luminario hacia el cielo raso y lo sostendrá ahí con firmeza.

⚠ CUIDADO

RIESGO DE LESIONES PERSONALES: Los operadores se asegurarán que ninguno de sus apéndices se encuentre en lugares donde pueden ser pellizcados por los resortes de torsión cuando sean liberados. Los tornillos se liberarán cuando el brazo sea flexionado hacia abajo. Tenga cuidado de que ninguna de las partes de su cuerpo se encuentren en lugares en donde los resortes las puedan pellizcar al ser liberados.

© 2023 Current Lighting Solutions, LLC. Todos los derechos reservados. GE y el monograma de GE son marcas registradas de General Electric Company y son usados bajo licencia. La información se encuentra sujeta a cambios sin previo aviso. Todos los valores son de diseño o típicos al momento de ser medidos bajo condiciones de laboratorio.

Diagrama de Cableado

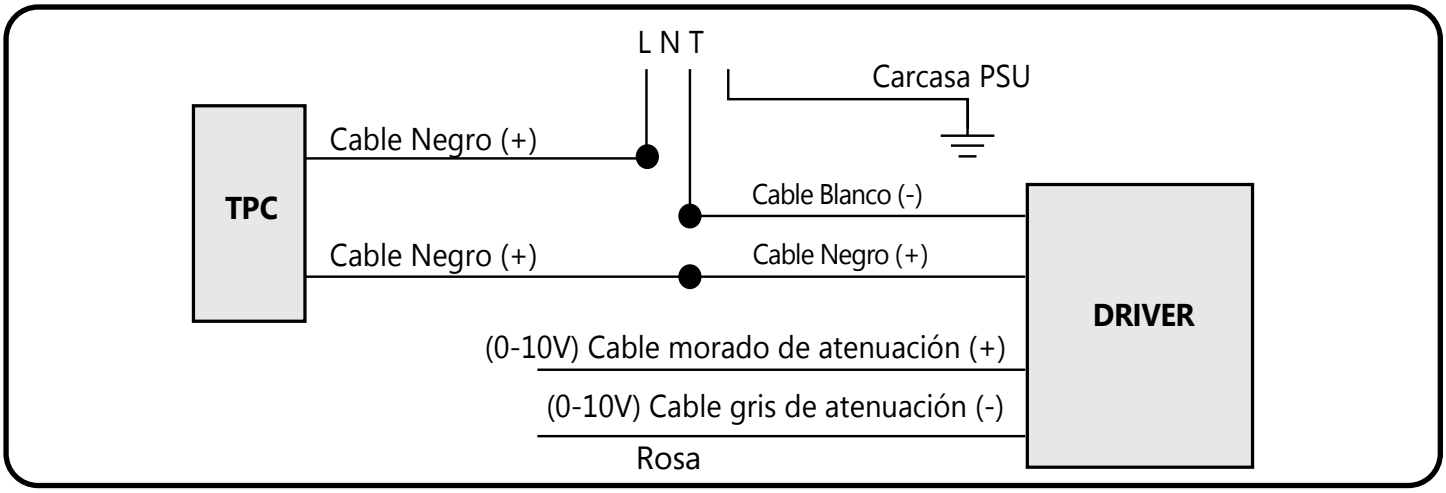

Controlador Lutron (opcional)

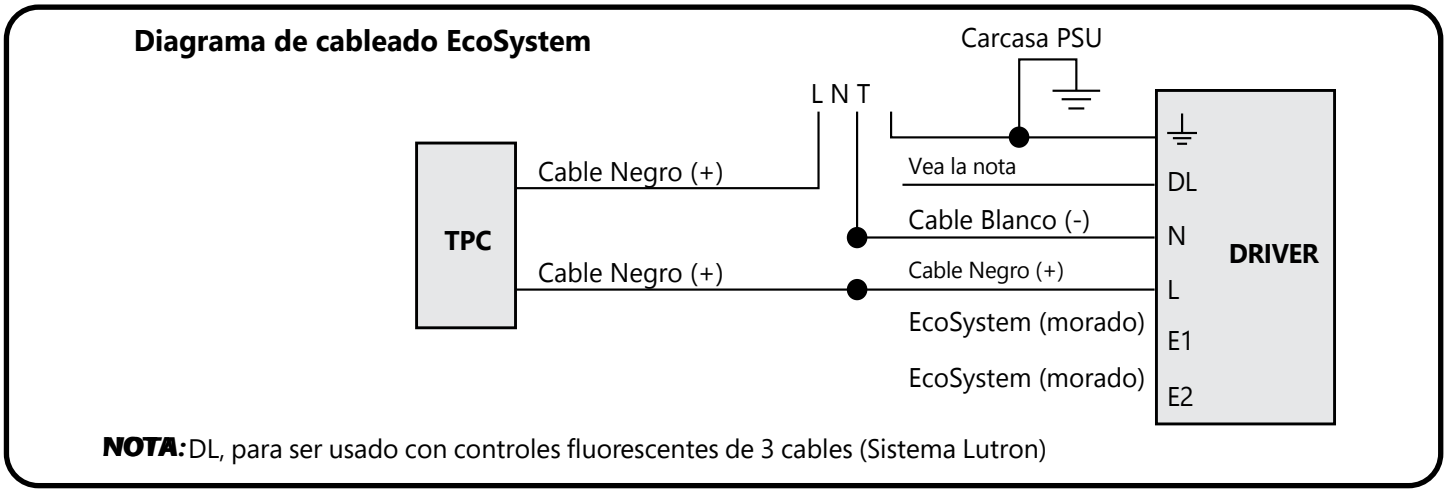

Garantía limitada de 5 años.

Por favor, consulte el sitio web

Nota: Este equipo ha sido probado y se ha concluido que cumple con los límites para un dispositivo digital de Clase A, de conformidad con la parte 15 de las Reglas de la FCC. Estos límites están diseñados para ofrecer protección razonable contra interferencia dañina cuando el equipo sea operado en un ambiente comercial. Este equipo genera, usa y puede emitir energía de radio frecuencia y, de no ser instalado y usado de conformidad con el manual de instrucciones, puede provocar interferencia dañina a las radio comunicaciones. La operación de este equipo en un área residencial probablemente provocará interferencia dañina, en cuyo caso al usuario se le solicitará que corrija la interferencia, corriendo los costos por su cuenta.

© 2023 Current Lighting Solutions, LLC. Todos los derechos reservados. GE y el monograma de GE son marcas registradas de General Electric Company y son usados bajo licencia. La información se encuentra sujeta a cambios sin previo aviso. Todos los valores son de diseño o típicos al momento de ser medidos bajo condiciones de laboratorio.